SANICUBIC® 1 GR

КАНАЛИЗАЦИОННАЯ НАСОСНАЯ СТАНЦИЯ

ProX K3

ПРИМЕНЕНИЕ

Туалеты, ванные комнаты, кухни и прачечные

39 м

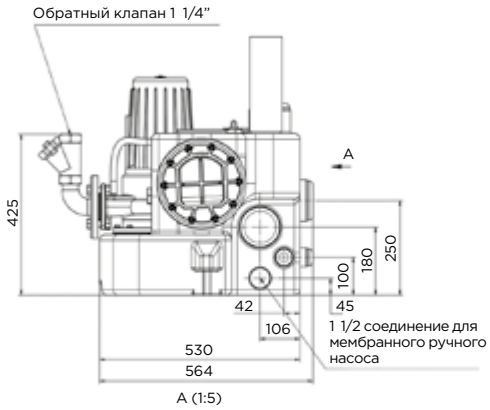

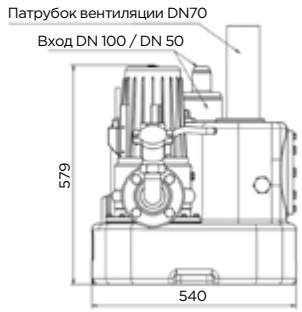

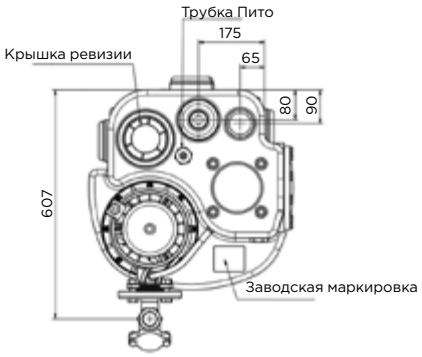

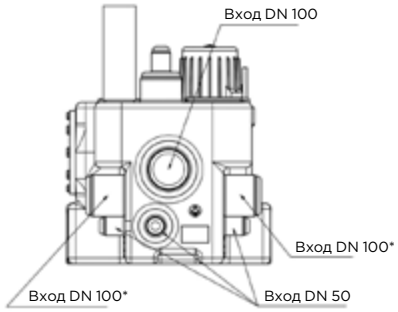

* Этот вход должен быть выведен на высоту 250 мм над уровнем земли непосредственно над насосной станцией

ПРЕИМУЩЕСТВА

- Компактный размер
- Комплектная поставка — обратный клапан и соединительные детали в комплекте
- Удобное устройство управления входит в поставку
- Подходит для протяженных напорных трубопроводов (DN 50)
- Подходит для водоотведения под давлением
- Большая высота нагнетания

ВОЗМОЖНОЕ ПРИМЕНЕНИЕ

- Отвод бытовых сточных вод из жилых домов или отдельных домов на одну или несколько семей
- Напольная установка в отапливаемых помещениях ниже уровня приемной канализации

ХАРАКТЕРИСТИКИ

- Полиэтиленовый резервуар вместимостью 55 л с полезным объемом до 45 л
- Отводная труба DN50 с соединительным фланцем и шаровым обратным клапаном 1 1/4”
- Максимальная рабочая температура 55°C
- Режим работы S3 — 25 %

ГРАФИК ПРОИЗВОДИТЕЛЬНОСТИ

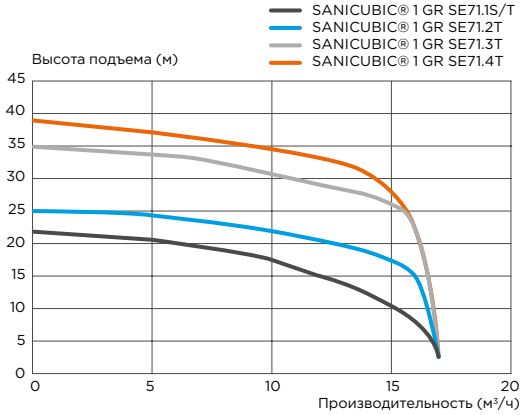

НАИМЕНОВАНИЕ	EAN	ЗАВОДСКОЙ АРТИКУЛ	СИСТЕМА	ОБЪЕМ РЕЗЕРВУАРА (Л)	ПОЛЕЗНЫЙ ОБЪЕМ (Л)	НАПРЯЖЕНИЕ (В)	МОЩНОСТЬ P1 (ВТ)	МОЩНОСТЬ P2 (ВТ)	ЧАСТОТА (ГЦ)	I НОМ (А)	ОБ/МИН	КЛАСС ЗАЩИТЫ	Q MAX (М³/Н)	H MAX (М)	ВЕС (КГ)	БЛОК УПРАВЛЕНИЯ	КЛАСС ЗАЩИТЫ БЛОКА	СИГНАЛИЗАЦИЯ
SANICUBIC 1 GR SE71.1 S	3 308 815 079 110	CUBIC1GRSE71.1S	Grinder	55	45	230	2100	1700	50/60	10,5	2800	IP 68	17	22	68	ZPS1	IP65	Внешняя, проводная
SANICUBIC 1 GR SE71.1 T	3 308 815 079 127	CUBIC1GRSE71.1T				400				3,7					64			
SANICUBIC 1 GR SE71.2 T	3 308 815 079 134	CUBIC1GRSE71.2T								3,7				25				
SANICUBIC 1 GR SE71.3 T	3 308 815 079 141	CUBIC1GRSE71.3T					3900	3200		6,5				35	68			
SANICUBIC 1 GR SE71.4 T	3 308 815 079 158	CUBIC1GRSE71.4T								6,5				39				